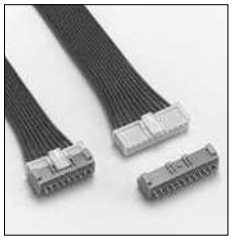

XA CONNECTOR

エンボス　ラジアル

2.5mmピッチ／プリント基板用コネクタ／圧着・嵌合タイプ

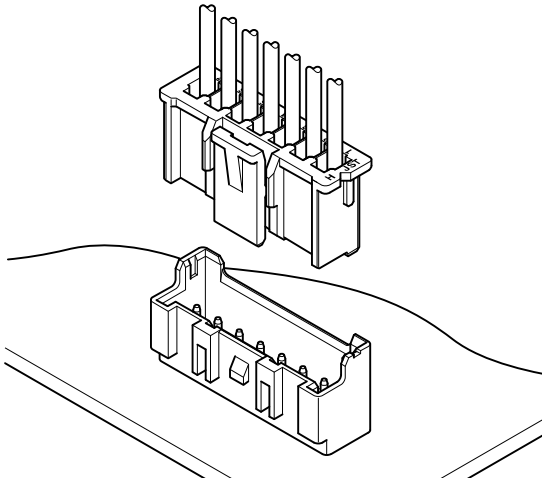

- **強ロック機構採用**
- **はんだクラック対策**
- **低挿入力化**
- **挿入ガイド機構**
- **基板自動実装対応**
- **極性ボス**

■登録規格

:Recognized E 60389
:Certified LR 20812
:R9851220

■一般仕様

- 定格電流：3A　AC・DC（AWG#22・#20 使用時）
- 定格電圧：250V　AC・DC
- 使用温度範囲：−25°C～ +85°C
  （通電時の温度上昇値を含む）
- 接触抵抗：初　　期／ 10mΩ 以下
  環境試験後／ 20mΩ 以下
- 絶縁抵抗：1,000MΩ 以上
- 耐電圧：AC 1,000V・1 分間
- 適用電線：AWG#28 ～ #20
- 適合プリント基板厚さ :1.6mm

※ご使用に際しては、弊社ウェブサイト（製品情報ページの技術資料末項）に記載のご使用上の注意事項を参照ください。
※詳細は弊社までお問い合わせください。
※RoHS2 対応品を掲載しています。

基板レイアウト・組立レイアウト

〈DIP タイプ〉

トップ型

●ボス無し　　●ボス有り

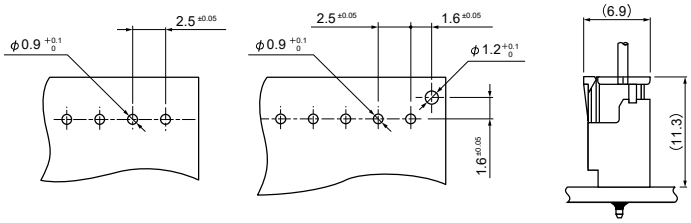

サイド型

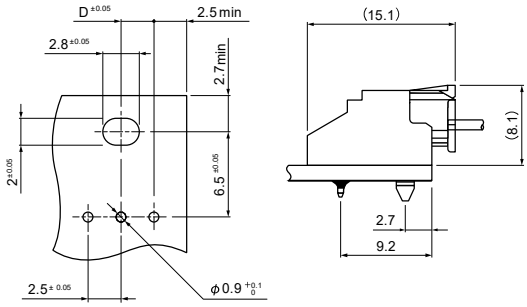

〈SMT タイプ〉

トップ型

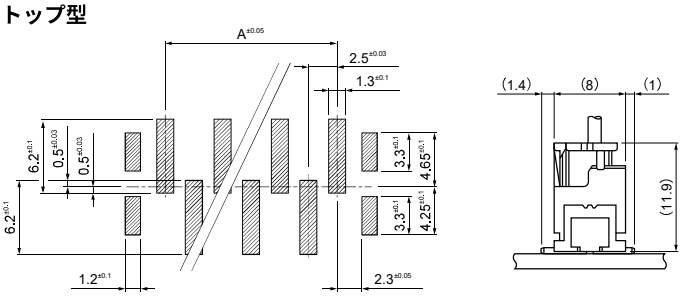

注 1) 上図はコネクタ装着側から見た図です。
2) 基板の穴あけは全体にわたって公差 ±0.05 で累積しないこと。
3) 基板の穴あけ寸法は基板の種類、穴あけ方法などによって異なります。 上図に記載の寸法は参考値ですので詳しくは弊社までお問い合わせください。
4) D 寸法：ベース付ピンサイド型をご参照ください。

■コンタクト

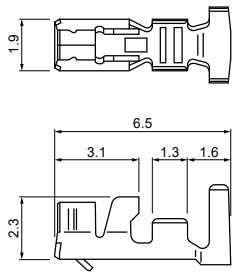

形　番	適用電線範囲		電線被覆外径(mm)	個数/リール
	mm²	AWG#		
SXA-001T-P0.6	0.08 ～ 0.33	28～22	0.8～1.9	8,000
SXA-01T-P0.6	0.22 ～ 0.5	24～20	1.5～1.9	8,000
SXA-001T-P0.6L	0.13 ～ 0.33	26～22	1.3～1.7	8,000

材　質・表面処理
りん青銅・すずめっき（リフロー処理）

● **RoHS2 対応品**

注 1）- P 0.6L タイプは挿抜作業性向上のため、嵌合力を低く設定したコンタクトです。
振動等の少ない使用環境の良好な箇所にご使用ください。また、圧着クリンプハイトが標準品と異なりますのでご注意ください。
2）金めっき仕様品についてはお問い合わせください。

コンタクト	圧着機	アプリケータ		
		アプリケータ本体	ダイス	アプリ・ダイスセット
SXA-001T-P0.6	AP-K2N	MKS-L	MK/SXA/M-001-06	APLMK SXA/M001-06
SXA-01T-P0.6			MK/SXA/M-01-06	APLMK SXA/M01-06
SXA-001T-P0.6L			MK/SXA-001-06L	APLMK SXA001-06L

注）全自動機対応のアプリケータについては弊社までお問い合わせください。

■ハウジング

標準タイプ

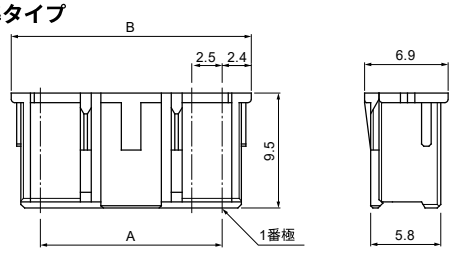

リテーナ対応タイプ

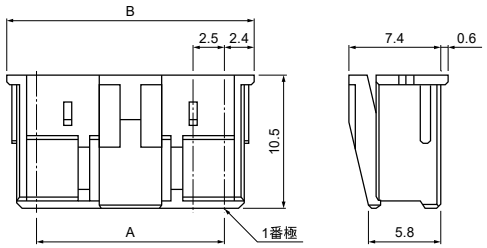

極 数	形　番		寸法(mm)		個数/袋	
	標準タイプ	リテーナ対応タイプ	A	B	標準タイプ	リテーナ対応タイプ
2	**XAP-02V-1**	**XARP-02V**	2.5	7.3	1,000	1,000
3	**XAP-03V-1**	**XARP-03V**	5.0	9.8	1,000	1,000
4	**XAP-04V-1**	**XARP-04V**	7.5	12.3	1,000	1,000
5	**XAP-05V-1**	**XARP-05V**	10.0	14.8	1,000	1,000
6	**XAP-06V-1**	**XARP-06V**	12.5	17.3	1,000	1,000
7	**XAP-07V-1**	**XARP-07V**	15.0	19.8	1,000	1,000
8	**XAP-08V-1**	**XARP-08V**	17.5	22.3	1,000	1,000
9	**XAP-09V-1**	**XARP-09V**	20.0	24.8	1,000	1,000
10	**XAP-10V-1**	**XARP-10V**	22.5	27.3	1,000	1,000
11	**XAP-11V-1**	**XARP-11V**	25.0	29.8	1,000	1,000
12	**XAP-12V-1**	**XARP-12V**	27.5	32.3	1,000	1,000
13	**XAP-13V-1**	**XARP-13V**	30.0	34.8	1,000	1,000
14	**XAP-14V-1**	**XARP-14V**	32.5	37.3	500	1,000
15	**XAP-15V-1**	**XARP-15V**	35.0	39.8	500	1,000
18	**—**	**XARP-18V**	42.5	47.3	—	500
20	**XAP-20V-1**	**—**	47.5	52.3	500	—

材　質
ナイロン66・UL94V-0, ナチュラル（白）

● **RoHS2 対応品**

リテーナ

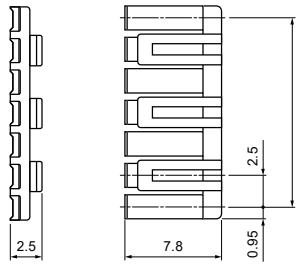

極　数	形　番	A	個数／袋
2	**XMS-02V**	2.5	1,000
3	**XMS-03V**	5.0	1,000
4	**XMS-04V**	7.5	1,000
5	**XMS-05V**	10.0	1,000
6	**XMS-06V**	12.5	1,000
7	**XMS-07V**	15.0	1,000
8	**XMS-08V**	17.5	1,000
9	**XMS-09V**	20.0	1,000
10	**XMS-10V**	22.5	1,000
11	**XMS-11V**	25.0	1,000
12	**XMS-12V**	27.5	1,000
13	**XMS-13V**	30.0	1,000
14	**XMS-14V**	32.5	1,000
15	**XMS-15V**	35.0	1,000

材　質

ガラス入ナイロン66・UL94V-0, ナチュラル（アイボリー）

● **RoHS2 対応品**

ベース付ピン

トップ型

●ボス無し

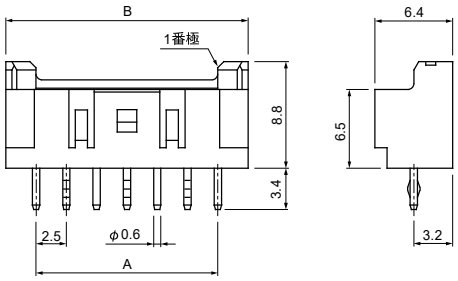

●ボス有り

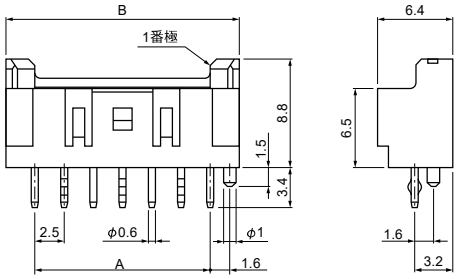

極 数	形　番		寸法（mm）		個数
	ボス無し	ボス有り	A	B	／箱
2	**B02B-XASK-1**	**B02B-XASK-1-A**	2.5	7.5	1,000
3	**B03B-XASK-1**	**B03B-XASK-1-A**	5.0	10.0	400
4	**B04B-XASK-1**	**B04B-XASK-1-A**	7.5	12.5	400
5	**B05B-XASK-1**	**B05B-XASK-1-A**	10.0	15.0	400
6	**B06B-XASK-1**	**B06B-XASK-1-A**	12.5	17.5	400
7	**B07B-XASK-1**	**B07B-XASK-1-A**	15.0	20.0	250
8	**B08B-XASK-1**	**B08B-XASK-1-A**	17.5	22.5	250
9	**B09B-XASK-1**	**B09B-XASK-1-A**	20.0	25.0	250
10	**B10B-XASK-1**	**B10B-XASK-1-A**	22.5	27.5	250
11	**B11B-XASK-1**	**B11B-XASK-1-A**	25.0	30.0	200
12	**B12B-XASK-1**	**B12B-XASK-1-A**	27.5	32.5	200
13	**B13B-XASK-1**	**B13B-XASK-1-A**	30.0	35.0	100
14	**B14B-XASK-1**	**B14B-XASK-1-A**	32.5	37.5	100
15	**B15B-XASK-1**	**B15B-XASK-1-A**	35.0	40.0	100
20	**B20B-XASK-1**	**B20B-XASK-1-A**	47.5	52.5	100

材　質・表面処理

ピン：銅合金・銅下地付すずめっき（リフロー処理）
ベース：ガラス入ナイロン66・UL94V-0, ナチュラル（アイボリー）

● **RoHS2 対応品**　本製品はラベルに(LF)(SN)を表示します。
注）金めっき仕様品についてはお問い合わせください。

サイド型

●フック有り

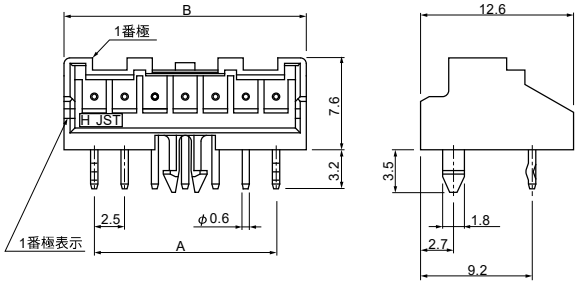

極 数	形　番	寸法（mm）		D寸法	個数
	フック有り	A	B	（mm）	／箱
2	**S02B-XASS-1**	2.5	7.5	1.25	250
3	**S03B-XASK-1**	5.0	10.0	2.50	250
4	**S04B-XASK-1**	7.5	12.5	3.75	200
5	**S05B-XASK-1**	10.0	15.0	5.00	200
6	**S06B-XASK-1**	12.5	17.5	6.25	200
7	**S07B-XASK-1**	15.0	20.0	7.50	200
8	**S08B-XASK-1**	17.5	22.5	8.75	100
9	**S09B-XASK-1**	20.0	25.0	10.00	100
10	**S10B-XASK-1**	22.5	27.5	11.25	100
11	**S11B-XASK-1**	25.0	30.0	12.50	100
12	**S12B-XASK-1**	27.5	32.5	13.75	100
13	**S13B-XASK-1**	30.0	35.0	15.00	100
14	**S14B-XASK-1**	32.5	37.5	16.25	100

材　質・表面処理

ピン：銅合金・銅下地付すずめっき（リフロー処理）
ベース：ガラス入ナイロン66・UL94V-0, ナチュラル（アイボリー）

● **RoHS2 対応品**　本製品はラベルに(LF)(SN)を表示します。
注 1）金めっき仕様品についてはお問い合わせください。
　2）D 寸法は基板レイアウト寸法です。

ベース付ピン

N タイプ

トップ型

●ボス無し

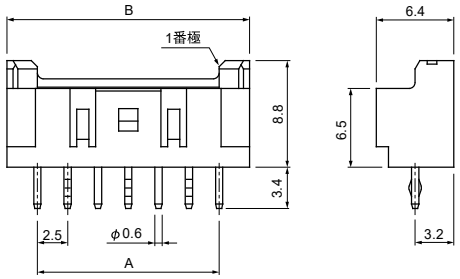

●ボス有り

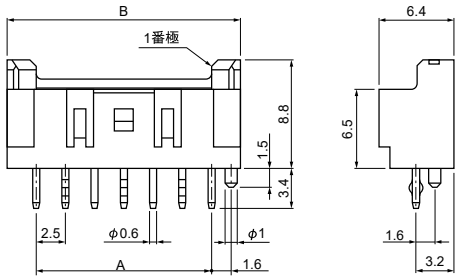

サイド型

●フック無し

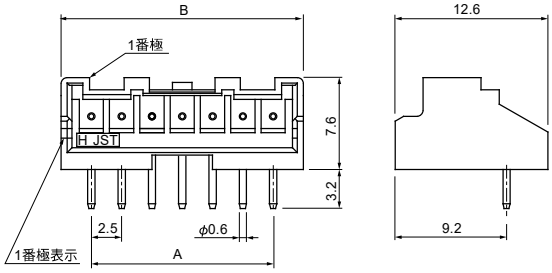

極 数	形 番		寸法（mm）		個数
	ボス無し	ボス有り	A	B	／箱
2	**B02B-XASK-1N**	**B02B-XASK-1N-A**	2.5	7.5	1,000
3	**B03B-XASK-1N**	**B03B-XASK-1N-A**	5.0	10.0	400
4	**B04B-XASK-1N**	**B04B-XASK-1N-A**	7.5	12.5	400
5	**B05B-XASK-1N**	**B05B-XASK-1N-A**	10.0	15.0	400
6	**B06B-XASK-1N**	**B06B-XASK-1N-A**	12.5	17.5	400
7	**B07B-XASK-1N**	**B07B-XASK-1N-A**	15.0	20.0	250
8	**B08B-XASK-1N**	**B08B-XASK-1N-A**	17.5	22.5	250
9	**B09B-XASK-1N**	**B09B-XASK-1N-A**	20.0	25.0	250
10	**B10B-XASK-1N**	**B10B-XASK-1N-A**	22.5	27.5	250
11	**B11B-XASK-1N**	**B11B-XASK-1N-A**	25.0	30.0	200
12	**B12B-XASK-1N**	**B12B-XASK-1N-A**	27.5	32.5	200
13	**B13B-XASK-1N**	**B13B-XASK-1N-A**	30.0	35.0	100
14	**B14B-XASK-1N**	**B14B-XASK-1N-A**	32.5	37.5	100
15	**B15B-XASK-1N**	**B15B-XASK-1N-A**	35.0	40.0	100
18	**B18B-XASK-1N**	**—**	42.5	47.5	100

材 質・表面処理
ピン：銅合金・銅下地付すずめっき（リフロー処理）
ベース：ガラス入ナイロン66・UL94V-0, ナチュラル（白）

● **RoHS2 対応品**　本製品はラベルに(LF)(SN)を表示します。

極 数	形 番	寸法（mm）		個数
	フック無し	A	B	／箱
2	**S02B-XASS-1N-BN**	2.5	7.5	250
3	**S03B-XASS-1N-BN**	5.0	10.0	250
4	**S04B-XASS-1N-BN**	7.5	12.5	200
5	**S05B-XASS-1N-BN**	10.0	15.0	200
6	**S06B-XASS-1N-BN**	12.5	17.5	200
7	**S07B-XASS-1N-BN**	15.0	20.0	200
8	**S08B-XASS-1N-BN**	17.5	22.5	100
9	**S09B-XASS-1N-BN**	20.0	25.0	100
10	**S10B-XASS-1N-BN**	22.5	27.5	100
11	**S11B-XASS-1N-BN**	25.0	30.0	100
12	**S12B-XASS-1N-BN**	27.5	32.5	100
13	**S13B-XASS-1N-BN**	30.0	35.0	100
14	**S14B-XASS-1N-BN**	32.5	37.5	100

材 質・表面処理
ピン：銅合金・銅下地付すずめっき（リフロー処理）
ベース：ガラス入ナイロン66・UL94V-0, ナチュラル（白）

● **RoHS2 対応品**　本製品はラベルに(LF)(SN)を表示します。

注）電線の取り回しに対し、フィレット部にストレスが加わるためサイド型はボス（フック）有り品を推奨します。また、サイド型ボス（フック）無し品をご使用の場合には、電線の取り回しに十分注意ください。

■表面実装タイプベース付ピン

〈2 極〉

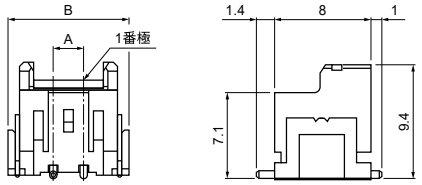

〈3 ～ 9・12・13・15 極〉

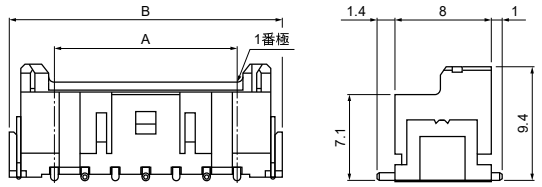

極 数	形 番	寸法（mm）		個数／リール
	トップ型	A	B	
2	**BM02B-XASS-TF**	2.5	10.0	500
3	**BM03B-XASS-TF**	5.0	12.5	500
4	**BM04B-XASS-TF**	7.5	15.0	500
5	**BM05B-XASS-TF**	10.0	17.5	500
6	**BM06B-XASS-TF**	12.5	20.0	500
7	**BM07B-XASS-TF**	15.0	22.5	500
8	**BM08B-XASS-TF**	17.5	25.0	500
9	**BM09B-XASS-TF**	20.0	27.5	500
12	**BM12B-XASS-TF**	27.5	35.0	500
13	**BM13B-XASS-TF**	30.0	37.5	500
15	**BM15B-XASS-TF**	35.0	42.5	500

材 質・表面処理

ピン：銅合金・銅下地付すずめっき（リフロー処理）
ベース：ポリアミド樹脂・UL94V-0, ナチュラル
補強タブ：黄銅・銅下地付すずめっき（リフロー処理）

● **RoHS2 対応品**　本製品はラベルに(LF)(SN)を表示します。

■ラジアルテープベース付ピン

トップ型

●ボス無し

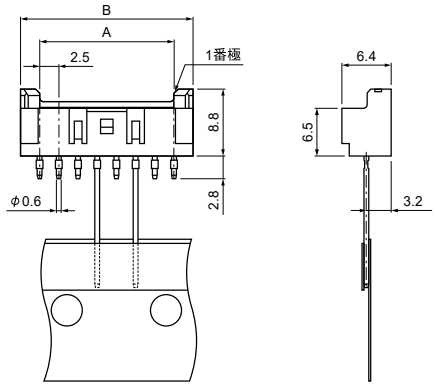

トップ型

●ボス有り

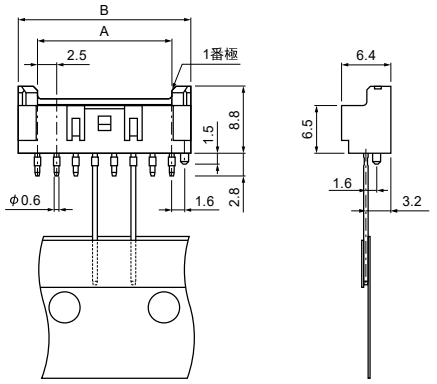

極 数	形 番		寸法（mm）		個数／箱
	トップ型ボス無し	トップ型ボス有り	A	B	
2	**B02B-XASS-1-T**	**—**	2.5	7.5	1,000
3	**B03B-XASS-1-T**	**B03B-XASS-1-A-T**	5.0	10.0	1,000
4	**B04B-XASS-1-T**	**B04B-XASS-1-A-T**	7.5	12.5	500
5	**B05B-XASS-1-T**	**B05B-XASS-1-A-T**	10.0	15.0	500
6	**B06B-XASS-1-T**	**B06B-XASS-1-A-T**	12.5	17.5	500
7	**B07B-XASS-1-T**	**B07B-XASS-1-A-T**	15.0	20.0	500
8	**B08B-XASS-1-T**	**B08B-XASS-1-A-T**	17.5	22.5	500

材 質・表面処理

ピン：銅合金・銅下地付すずめっき（リフロー処理）
ベース：ガラス入ナイロン66・UL94V-0, ナチュラル（アイボリー）

● **RoHS2 対応品**　本製品はラベルに(LF)(SN)を表示します。

■テーピング寸法

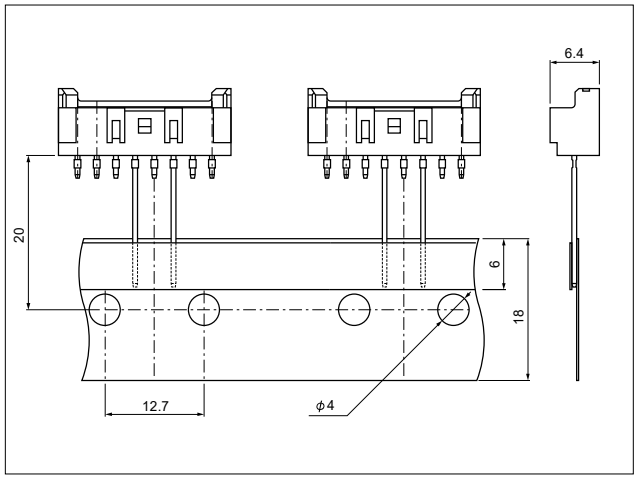

ラジアルリード部品テーピング標準仕様（JIS C 0806）に適合しています。

形番表示

コンタクト

S XA - 001 T - P 0.6 □

- 製品形態：S…連鎖状、B…バラ状
- シリーズ名
- 適用電線範囲：標準品　001…AWG#28～#22
  01…AWG#24～#20
  低嵌合品 001…AWG#26～#22
- 表面処理：T…すずめっき（リフロー処理）
- 材質：P…りん青銅
- 端子のサイズ
- タイプ名：なし…標準品、L…低嵌合品

ハウジング

XA P - 02 V - 1 - □

- シリーズ名
- 部品名称：プラグ
- 極数：2～15、20
- 難燃性表示：V…UL94V-0
- 補助記号
- 色表示：なし…ナチュラル（白）、K…黒、R…赤、E…青、Y…黄、
  L…レモンイエロー、M…緑、O…橙、N…茶、H…灰、P…紫、
  LE…水色、PK…桃、FY…蛍光黄、Z…アイボリー

リテーナ対応タイプハウジング

XA RP - 02 V - □

- シリーズ名
- 部品名称：リテーナ対応プラグ
- 極数：2～15、18
- 難燃性表示：V…UL94V-0
- 色表示：なし…ナチュラル（白）、
  K…黒、R…赤、E…青、L…レモンイエロー

リテーナ

XM S - 02 V

- シリーズ名
- 部品名称：リテーナ
- 極数：2～15
- 難燃性表示：V…UL94V-0

ベース付ピン

B 02 B - XA S K - 1 - □

- 組立品の形態：B…トップ型　S…サイド型
- 極数：トップ型…2～15、20　サイド型…2～14
- 部品名称：ベース
- シリーズ名
- 色表示：S…ナチュラル（アイボリー）、
  K…黒、R…赤、E…青、M…緑、Y…黄
- クリンチ表示：K…クリンチ有り（サイド型2極は除く）
  S…クリンチ無し
- 補助記号
- 形状：なし…トップ型ボス無し、サイド型ボス（フック）有り
  A…トップ型ボス有り

ベース付ピン（N タイプ）

B 02 B - XA S K - 1N - A

- 組立品の形態：B…トップ型　S…サイド型
- 極数：トップ型…2～15、18（18極はボス無しのみ）
  サイド型…2～14（全極ボス無しのみ）
- 部品名称：ベース
- シリーズ名
- 色表示：S…ナチュラル（白）、K…黒、R…赤、E…青、
  Y…黄、L…レモンイエロー、M…緑、O…橙、N…茶、
  H…灰、P…紫、LE…水色、PK…桃、FY…蛍光黄
- クリンチ表示：K…クリンチ有り
  S…クリンチ無し
- 補助記号
- 形状：なし…トップ型ボス無し、A…トップ型ボス有り
  BN…サイド型ボス（フック）無し
  ※本タイプにサイド型ボス（フック）有りは存在しません。

表面実装タイプベース付ピン

BM 02 B - XA S S - TF

- 組立品の形態：BM…トップ型
- 極数：2～9、12、13、15
- 部品名称：ベース
- シリーズ名
- 色表示：S…ナチュラル、K…黒、R…赤、E…青
- クリンチ表示：S…クリンチ無し
- 納入形態：TF…エンボステーピング

注）色によっては納期を要するものもあります。

ラジアルテープ ベース付ピン

B 03 B - XA S S - 1 - □ - T

- 組立品の形態：B…トップ型
- 極数：2～8
- 部品名称：ベース
- シリーズ名
- 色表示：S…ナチュラル（アイボリー）、R…赤、E…青、M…緑
- クリンチ表示：S…クリンチ無し
- 補助記号
- 形状：なし…ボス無し、A…ボス有り
- 納入形態：T…ラジアルテーピング

■梱包仕様

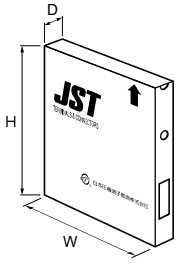

テープ両端部長さ

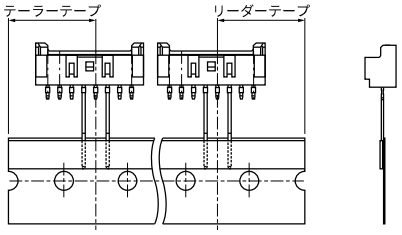

梱　包　形　状		フラットパック（つづら折）
折　　り　　目		24ピッチ（304.8mm）毎
箱　サ　イ　ズ		316(W)×45(D)×330(H)mm
テープ両端部長さ		19.05mm
個数	2・3極	1,000個／箱
	4～8極	500個／箱

注）梱包仕様が異なる製品も用意しています。詳細は弊社までお問い合わせください。

XA CONNECTOR

2.5mmピッチ／中継接続用コネクタ

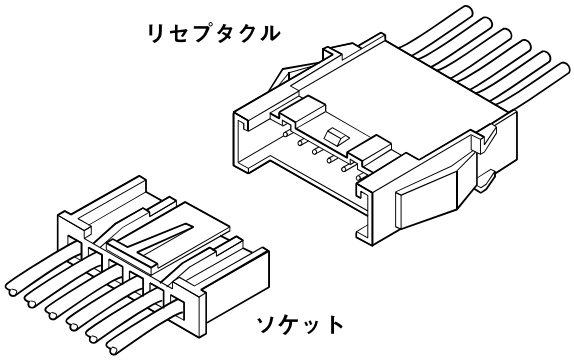

ソケットがプリント基板用XAコネクタと共通の2.5mmピッチ中継接続用コネクタです。フリーハンギングとパネルマウントの２タイプに加えてリテーナ対応品もラインアップしています。

- ●ソケットがプリント基板用 XA コネクタと共通
- ●インナー型コンタクトランス
- ●フリーハンギングとパネルマウントの２タイプのラインアップ
- ●リテーナ対応
- ●強ロック機構

■登録規格

:Recognized E 60389
:Certified LR 20812
:R9851220

■一般仕様

●定格電流：3A　AC/DC（AWG#22・#20 使用時）
●定格電圧：250V　AC/DC
●使用温度範囲：−25℃～ +85℃（通電時の温度上昇値を含む）
●接触抵抗：初　　期／ 10mΩ以下
　　環境試験後／ 20mΩ以下
●絶縁抵抗：500MΩ以上
●耐電圧：AC 1,500V・1 分間
●適用電線範囲：AWG#28 ～ #20
注）電気用品安全法の適用については、お問い合わせください。

※ご使用に際しては、弊社ウェブサイト（製品情報ページの技術資料末項）に記載のご使用上の注意事項を参照ください。
※RoHS2 対応品を掲載しています。
※寸法の単位には mm を採用しています。
※詳細は弊社までお問い合わせください。

組立レイアウト・パネルレイアウト

パネルロックなし

●リテーナ不装着時
（ソケット：標準タイプ）

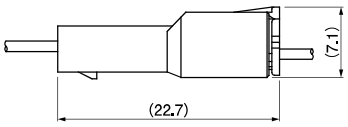

●リテーナ装着時
（ソケット：リテーナ対応タイプ）

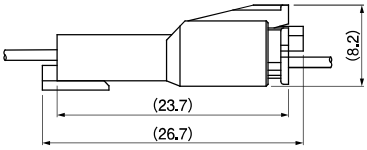

パネルロックあり

●リテーナ不装着時
（ソケット：標準タイプ）

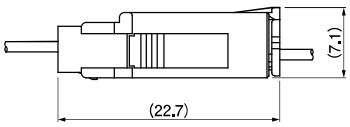

●リテーナ装着時
（ソケット：リテーナ対応タイプ）

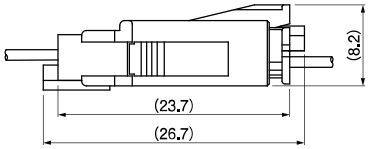

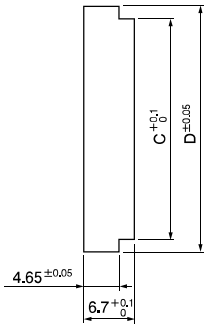

注）C、D 寸法：リセプタクルハウジングの項を参照ください。

コンタクト

ピンコンタクト

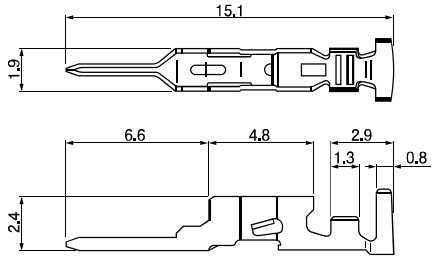

ソケットコンタクト

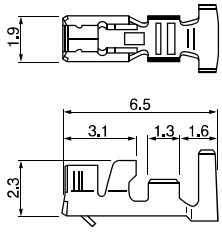

形　番		適用電線範囲		電線被覆外径（mm）	個数／リール	
ピンコンタクト	ソケットコンタクト	mm^2	AWG#		ピンコンタクト	ソケットコンタクト
SXAM-001T-P0.6	SXA-001T-P0.6	0.08～0.33	28～22	0.8～1.9	7,000	8,000
SXAM-01T-P0.6	SXA-01T-P0.6	0.22～0.5	24～20	1.5～1.9	7,000	8,000

材　料・表面処理等
りん青銅・すずめっき（リフロー処理）

● RoHS2 対応品
注）金めっき仕様品についてはお問い合わせください。

コンタクト	圧着機	アプリケータ		
		アプリケータ本体	ダイス	アプリ・ダイスセット
SXAM-001T-P0.6	AP-K2N	MKS-L	MK/SXAM/XA-001-06	APLMK SXAM/XA001-06
SXAM-01T-P0.6			MK/SXAM/XA-01-06	APLMK SXAM/XA01-06

注）全自動機対応のアプリケータについては弊社までお問い合わせください。

コンタクト	圧着機	アプリケータ		
		アプリケータ本体	ダイス	アプリ・ダイスセット
SXA-001T-P0.6	AP-K2N	MKS-L	MK/SXAM/XA-001-06	APLMK SXAM/XA001-06
SXA-01T-P0.6			MK/SXAM/XA-01-06	APLMK SXAM/XA01-06

注）全自動機対応のアプリケータについては弊社までお問い合わせください。

リセプタクルハウジング（ピンコンタクト用）

パネルロックなし

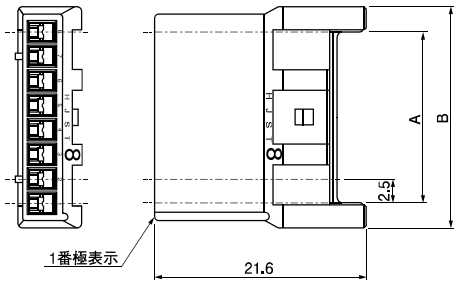

パネルロックあり

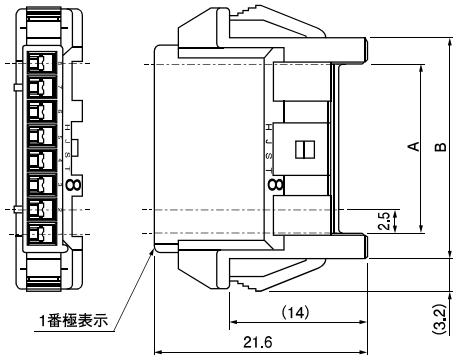

極　数	形　番		寸法（mm）				個数／袋
	パネルロックなし	パネルロックあり	A	B	C	D	
2	XARR-02VF	XARR-02V	2.5	7.5	7.9	11.2	1,000
3	XARR-03VF	XARR-03V	5.0	10.0	10.4	13.7	1,000
4	XARR-04VF	XARR-04V	7.5	12.5	12.9	16.2	1,000
5	XARR-05VF	XARR-05V	10.0	15.0	15.4	18.7	1,000
6	XARR-06VF	XARR-06V	12.5	17.5	17.9	21.2	500
7	—	XARR-07V	15.0	20.0	20.4	23.7	500
8	XARR-08VF	XARR-08V	17.5	22.5	22.9	26.2	500
9	XARR-09VF	XARR-09V	20.0	25.0	25.4	28.7	500
10	XARR-10VF	XARR-10V	22.5	27.5	27.9	31.2	500
11	—	XARR-11V	25.0	30.0	30.4	33.7	500
12	XARR-12VF	XARR-12V	27.5	32.5	32.9	36.2	500
13	—	XARR-13V	30.0	35.0	35.4	38.7	500
14	—	XARR-14V	32.5	37.5	37.9	41.2	500
15	—	XARR-15V	35.0	40.0	40.4	43.7	500

材　料・表面処理等
ナイロン66・UL94V-0, ナチュラル（白）

● RoHS2 対応品
注）C、D 寸法：パネルレイアウト寸法です。

ソケットハウジング（ソケットコンタクト用）

標準タイプ

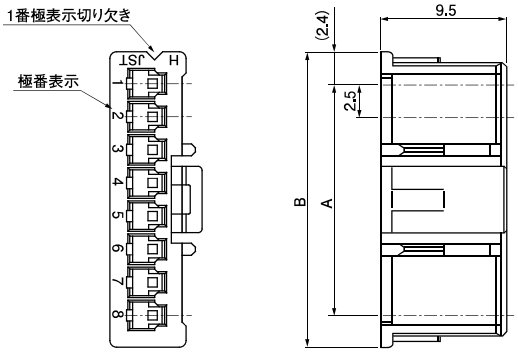

リテーナ対応タイプ

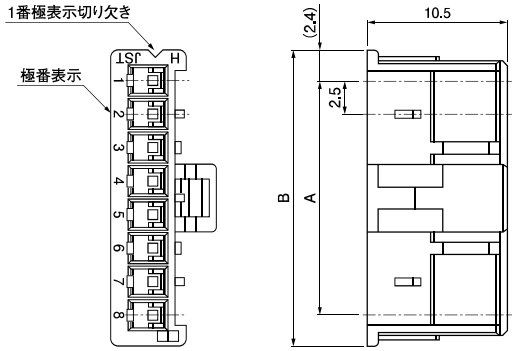

極　数	形　番		寸法（mm）		個数／袋	
	標準タイプ	リテーナ対応タイプ	A	B	標準タイプ	リテーナ対応タイプ
2	XAP-02V-1	XARP-02V	2.5	7.3	1,000	1,000
3	XAP-03V-1	XARP-03V	5.0	9.8	1,000	1,000
4	XAP-04V-1	XARP-04V	7.5	12.3	1,000	1,000
5	XAP-05V-1	XARP-05V	10.0	14.8	1,000	1,000
6	XAP-06V-1	XARP-06V	12.5	17.3	1,000	1,000
7	XAP-07V-1	XARP-07V	15.0	19.8	1,000	1,000
8	XAP-08V-1	XARP-08V	17.5	22.3	1,000	1,000
9	XAP-09V-1	XARP-09V	20.0	24.8	1,000	1,000
10	XAP-10V-1	XARP-10V	22.5	27.3	1,000	1,000
11	XAP-11V-1	XARP-11V	25.0	29.8	1,000	1,000
12	XAP-12V-1	XARP-12V	27.5	32.3	1,000	1,000
13	XAP-13V-1	XARP-13V	30.0	34.8	1,000	1,000
14	XAP-14V-1	XARP-14V	32.5	37.3	500	1,000
15	XAP-15V-1	XARP-15V	35.0	39.8	500	1,000

材　料・表面処理等

ナイロン66・UL94V-0, ナチュラル（白）

● RoHS2 対応品

リテーナ

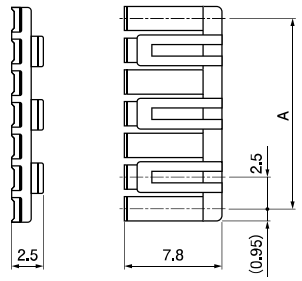

極　数	形　番	A	個数／袋
2	XMS-02V	2.5	1,000
3	XMS-03V	5.0	1,000
4	XMS-04V	7.5	1,000
5	XMS-05V	10.0	1,000
6	XMS-06V	12.5	1,000
7	XMS-07V	15.0	1,000
8	XMS-08V	17.5	1,000
9	XMS-09V	20.0	1,000
10	XMS-10V	22.5	1,000
11	XMS-11V	25.0	1,000
12	XMS-12V	27.5	1,000
13	XMS-13V	30.0	1,000
14	XMS-14V	32.5	1,000
15	XMS-15V	35.0	1,000

材　料・表面処理等

ガラス入ナイロン66・UL94V-0, ナチュラル（アイボリー）

● RoHS2 対応品

XAD CONNECTOR

2.5mmピッチ／プリント基板用コネクタ／圧着・嵌合タイプ

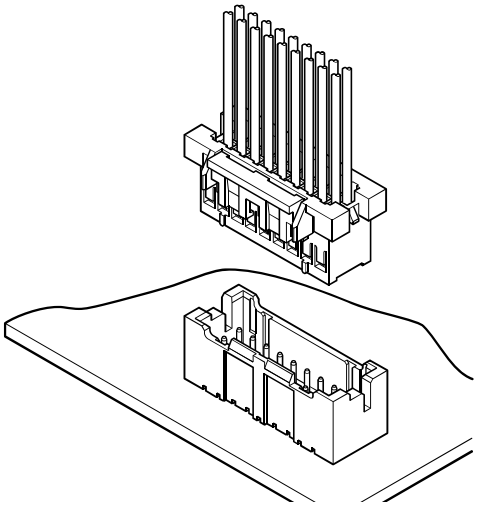

2.5mm ピッチ、圧着タイプ、グリッド（二列）構造を採用した、強ロック付基板対電線接続用コネクタです。

- **強ロック機構採用**
- **はんだクラック対策**
- **極性ボス**
- **誤挿入防止機構**

■登録規格

:Recognized E 60389
:Certified LR 20812
:R9851219

■一般仕様

- 定格電流：3A　AC・DC（AWG#20 使用時）
- 定格電圧：250V　AC・DC
- 使用温度範囲：−25°C～ +85°C
  （通電時の温度上昇値を含む）
- 接触抵抗：初　　期／ 10mΩ 以下
  環境試験後／ 20mΩ 以下
- 絶縁抵抗：1,000MΩ 以上
- 耐電圧：AC 1,000V・1 分間
- 適用電線範囲：AWG#28 ～ #20
- 適合プリント基板厚さ：1.6mm

※ご使用に際しては、弊社ウェブサイト（製品情報ページの技術資料末項）に記載のご使用上の注意事項を参照ください。
※詳細は弊社までお問い合わせください。
※RoHS2 対応品を掲載しています。

■基板レイアウト・組立レイアウト

トップ型

●ボス有り

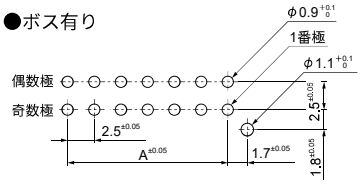

●ボス無し

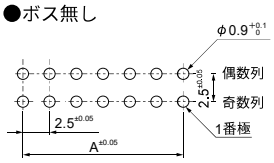

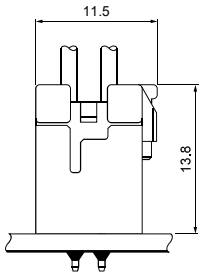

サイド型

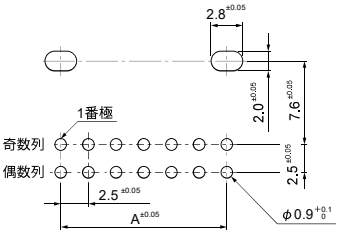

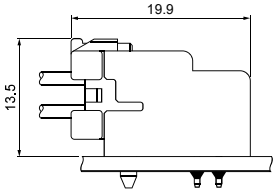

注 1) 上図はコネクタ装着側から見た図です。
2) 基板の穴あけは全体にわたって公差 ±0.05 で累積しないこと。
3) 基板の穴あけ寸法は基板の種類、穴あけ方法などによって異なります。
上図記載の寸法は参考値ですので詳しくは弊社までお問い合わせください。

■コンタクト

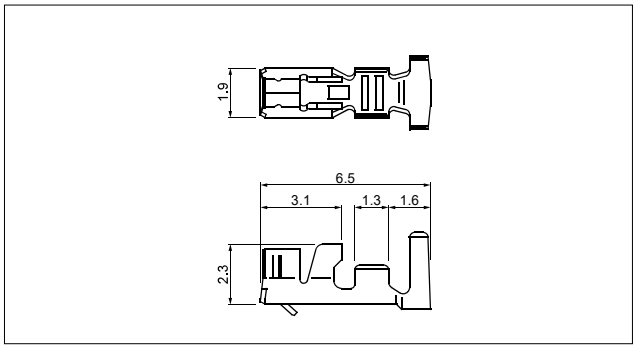

形　番	適用電線範囲		電線被覆外径(mm)	個数／リール
	mm²	AWG＃		
SXA-01T-P0.6	0.22〜0.5	24〜20	1.5〜1.9	8,000
SXA-001T-P0.6	0.08〜0.33	28〜22	0.8〜1.9	8,000
SXA-001T-P0.6L	0.13〜0.33	26〜22	1.3〜1.7	8,000

材　質・表面処理
りん青銅・すずめっき（リフロー処理）

● **RoHS2 対応品**

注 1) - P 0.6L タイプは挿抜作業性向上のため、嵌合力を低く設定したコンタクトです。
振動等の少ない使用環境の良好な箇所にご使用ください。また、圧着クリンプハイトが標準品と異なりますのでご注意ください。
2) 金めっき仕様品についてはお問い合わせください。

コンタクト	圧着機	アプリケータ		
		アプリケータ本体	ダイス	アプリ・ダイスセット
SXA-01T-P0.6	AP-K2N	MKS-L	MK/SXA/M-01-06	APLMK SXA/M01-06
SXA-001T-P0.6			MK/SXA/M-001-06	APLMK SXA/M001-06
SXA-001T-P0.6L			MK/SXA-001-06L	APLMK SXA001-06L

注) 全自動機対応のアプリケータについては弊社までお問い合わせください。

■ハウジング

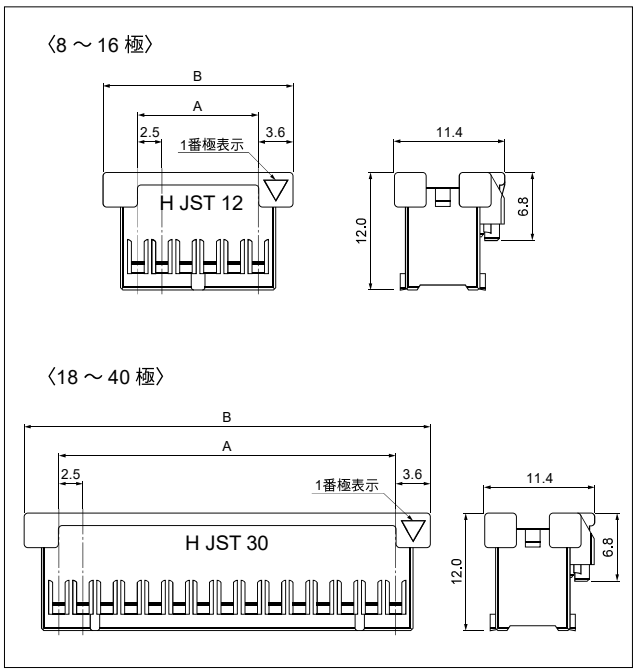

極　数	形　番	寸法（mm）		個数／袋
		A	B	
8	**XADRP-08V**	7.5	14.7	1,000
10	**XADRP-10V**	10.0	17.2	1,000
12	**XADRP-12V**	12.5	19.7	1,000
14	**XADRP-14V**	15.0	22.2	1,000
16	**XADRP-16V**	17.5	24.7	1,000
18	**XADRP-18V**	20.0	27.2	1,000
20	**XADRP-20V**	22.5	29.7	500
22	**XADRP-22V**	25.0	32.2	500
24	**XADRP-24V**	27.5	34.7	500
26	**XADRP-26V**	30.0	37.2	500
28	**XADRP-28V**	32.5	39.7	500
30	**XADRP-30V**	35.0	42.2	500
32	**XADRP-32V**	37.5	44.7	500
34	**XADRP-34V**	40.0	47.2	500
36	**XADRP-36V**	42.5	49.7	250
40	**XADRP-40V**	47.5	54.7	250

材　質
ナイロン66・UL94V-0, ナチュラル（白）

● **RoHS2 対応品**

注) リテーナが必要な場合はお問い合わせください。

■ベース付ピン

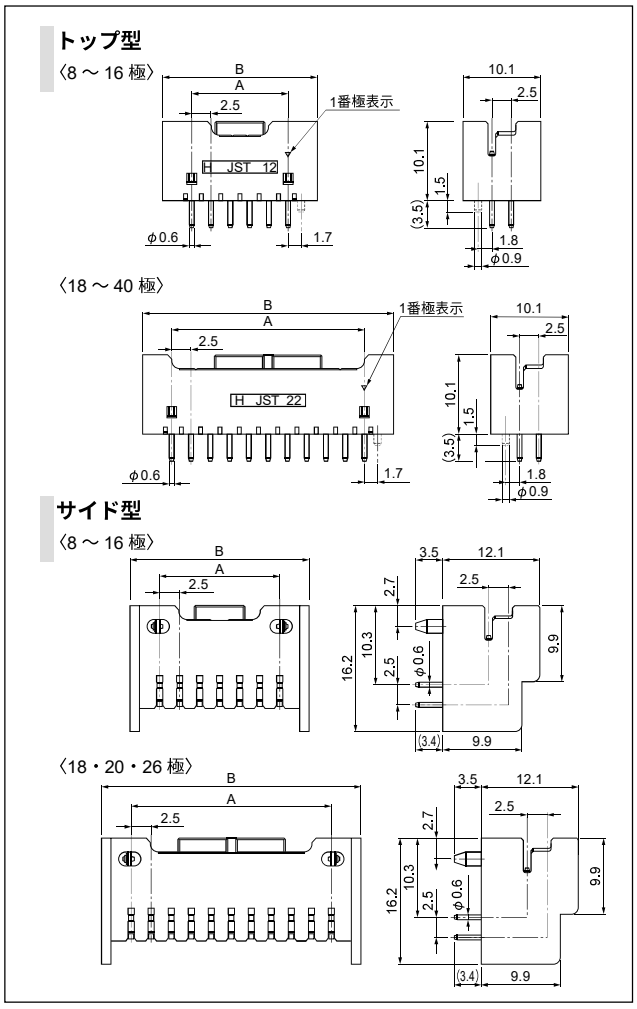

極数	形　番			寸法（mm）		個数／箱	
	トップ型		サイド型	A	B	トップ	サイド
	ボス無し	ボス有り					
8	B08B-XADSS-N	B08B-XADSS-N-A	S08B-XADSS-N	7.5	15.0	200	270
10	B10B-XADSS-N	B10B-XADSS-N-A	S10B-XADSS-N	10.0	17.5	200	234
12	B12B-XADSS-N	B12B-XADSS-N-A	S12B-XADSS-N	12.5	20.0	200	198
14	B14B-XADSS-N	B14B-XADSS-N-A	S14B-XADSS-N	15.0	22.5	150	180
16	B16B-XADSS-N	B16B-XADSS-N-A	S16B-XADSS-N	17.5	25.0	150	162
18	B18B-XADSS-N	B18B-XADSS-N-A	S18B-XADSS-N	20.0	27.5	150	144
20	B20B-XADSS-N	B20B-XADSS-N-A	S20B-XADSS-N	22.5	30.0	100	126
22	B22B-XADSS-N	B22B-XADSS-N-A	—	25.0	32.5	100	—
24	B24B-XADSS-N	B24B-XADSS-N-A	—	27.5	35.0	100	—
26	B26B-XADSS-N	B26B-XADSS-N-A	S26B-XADSS-N	30.0	37.5	100	108
28	B28B-XADSS-N	B28B-XADSS-N-A	—	32.5	40.0	100	—
30	B30B-XADSS-N	B30B-XADSS-N-A	—	35.0	42.5	50	—
32	B32B-XADSS-N	B32B-XADSS-N-A	—	37.5	45.0	50	—
34	B34B-XADSS-N	B34B-XADSS-N-A	—	40.0	47.5	50	—
36	B36B-XADSS-N	B36B-XADSS-N-A	—	42.5	50.0	50	—
40	B40B-XADSS-N	B40B-XADSS-N-A	—	47.5	55.0	50	—

材　質・表面処理
ピン：銅合金・銅下地付すずめっき（リフロー処理） ベース：ガラス入ナイロン66・UL94V-0, ナチュラル（白）

● **RoHS2 対応品**　本製品はラベルに(LF)(SN)を表示します。
注）金めっき仕様品についてはお問い合わせください。

■形番表示

コンタクト

S XA - 001 T - P 0.6

- 製品形態：S…連鎖状、B…バラ状
- シリーズ名
- 適用電線範囲：標準品　01…AWG#24～#20
  001…AWG#28～#22
  低嵌合品　001…AWG#26～#22
- 表面処理：T…すずめっき（リフロー処理）
- 材質：P…りん青銅
- 端子のサイズ
- タイプ名：なし…標準品、L…低嵌合品

ハウジング

XAD RP - 08 V -

- シリーズ名
- 部品名称：リナーテ対応プラグ
- 極数：8～36までの偶数、40
- 難燃性表示：V…UL94V-0
- 色表示：なし…ナチュラル（白）、K…黒、R…赤、E…青、O…橙
  M…緑、L…レモンイエロー、PK…ピンク

ベース付ピン

B 08 B -XAD S S-N-

- 組立品の形態：B…トップ型、S…サイド型
- 極数：トップ型…8～36までの偶数、40
  サイド型…8～20までの偶数、26
- 部品名称：ベース
- シリーズ名
- 色表示：S…ナチュラル（白）、K…黒、R…赤、E…青、O…橙
  M…緑、L…レモンイエロー、PK…ピンク
- クリンチ表示：S…クリンチ無し
- 補助記号
- 形状：なし…トップ型ボス無し、サイド型ボス(フック)有り、A…トップ型ボス有り

XAD CONNECTOR

2.5mmピッチ／中継接続用コネクタ

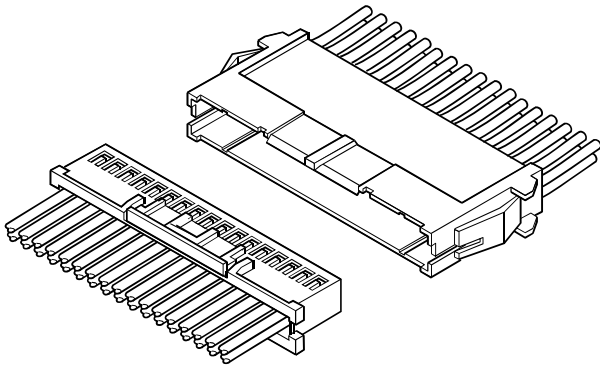

プリント基板用 XAD コネクタ（電線側）に対応する2列構造のパネル取り付け可能な中継接続用コネクタです。

- プリント基板用 XAD コネクタ（電線側）対応
- インナー型コンタクトランス
- パネルマウント対応
- 強ロック機構

■登録規格

:Recognized E 60389
:Certified LR 20812
:R9851219

■一般仕様

- 定格電流：3A　AC/DC（AWG#20 使用時）
- 定格電圧：250V　AC/DC
- 使用温度範囲：−25℃～ +85℃（通電時の温度上昇値を含む）
- 接触抵抗：初　　期／ 10mΩ以下
  環境試験後／ 20mΩ以下
- 絶縁抵抗：500MΩ以上
- 耐電圧：AC 1,500V・1 分間
- 適用電線範囲：AWG#28 ～ #20

注）電気用品安全法の適用については、お問い合わせください。

※ご使用に際しては、弊社ウェブサイト（製品情報ページの技術資料末項）に記載のご使用上の注意事項を参照ください。
※RoHS2 対応品を掲載しています。
※寸法の単位には mm を採用しています。
※詳細は弊社までお問い合わせください。

組立レイアウト・パネルレイアウト

- リテーナ非対応リセプタクルハウジングの場合

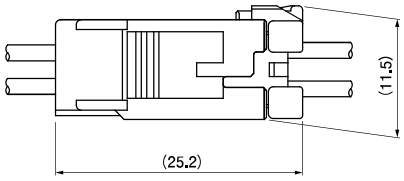

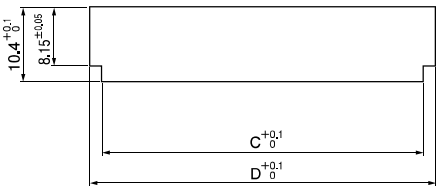

- リテーナ対応リセプタクルハウジングの場合

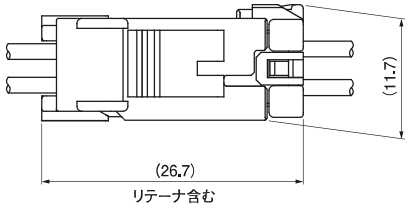

注）C、D 寸法：リセプタクルハウジングの項を参照ください。

コンタクト

ピンコンタクト

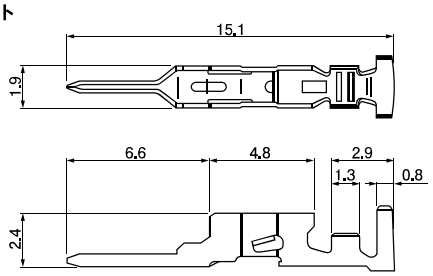

ソケットコンタクト

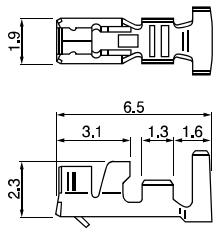

形　番		適用電線範囲		電線被覆外径（mm）		個数／リール	
ピンコンタクト	ソケットコンタクト	mm^2	AWG#	リテーナ不使用時	リテーナ使用時	ピンコンタクト	ソケットコンタクト
SXAM-001T-P0.6	SXA-001T-P0.6	0.08～0.33	28～22	0.8～1.9	0.8～1.7	7,000	8,000
SXAM-01T-P0.6	SXA-01T-P0.6	0.22～0.5	24～20	1.5～1.9	1.5～1.7	7,000	8,000
–	SXA-001T-P0.6L	0.13～0.33	26～22	1.3～1.7		—	8,000

材　料・表面処理等
りん青銅・すずめっき（リフロー処理）

RoHS2 対応品
注）金めっき仕様品についてはお問い合わせください。

コンタクト	圧着機	アプリケータ		
		アプリケータ本体	ダイス	アプリ・ダイスセット
SXAM-001T-P0.6	AP-K2N	MKS-L	MK/SXAM/XA-001-06	APLMK SXAM/XA001-06
SXAM-01T-P0.6			MK/SXAM/XA-01-06	APLMK SXAM/XA01-06

注）全自動圧着機対応のアプリケータについては弊社までお問い合わせください。

コンタクト	圧着機	アプリケータ		
		アプリケータ本体	ダイス	アプリ・ダイスセット
SXA-001T-P0.6	AP-K2N	MKS-L	MK/SXAM/XA-001-06	APLMK SXAM/XA001-06
SXA-01T-P0.6			MK/SXAM/XA-01-06	APLMK SXAM/XA01-06
SXA-001T-P0.6L			MK/SXA-001-06L	APLMK SXA001-06L

注）全自動圧着機対応のアプリケータについては弊社までお問い合わせください。

リセプタクルハウジング（ピンコンタクト用）

• リテーナ非対応タイプ

〈8 ～ 16 極〉

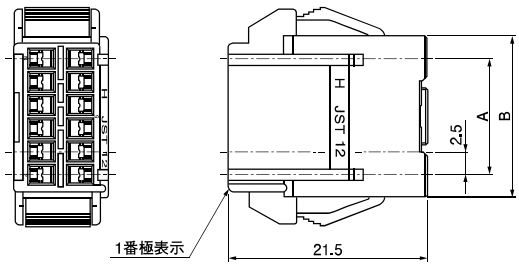

〈18 ～ 40 極〉

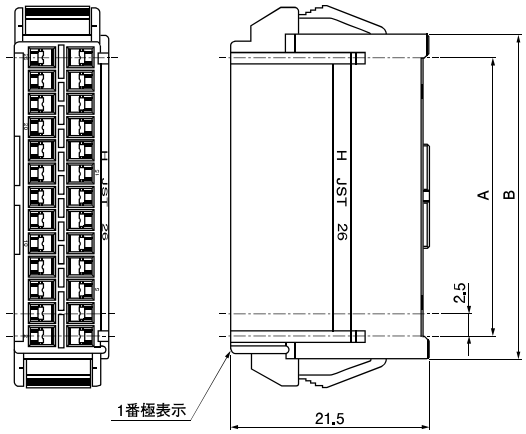

極 数	形　番	寸法（mm）				個数／袋
		A	B	C	D	
8	XADR-08V	7.5	12.5	12.9	16.2	1,000
10	XADR-10V	10.0	15.0	15.4	18.7	500
12	XADR-12V	12.5	17.5	17.9	21.2	500
14	XADR-14V	15.0	20.0	20.4	23.7	500
16	XADR-16V	17.5	22.5	22.9	26.2	300
18	XADR-18V	20.0	25.0	25.4	28.7	300
20	XADR-20V	22.5	27.5	27.9	31.2	300
22	XADR-22V	25.0	30.0	30.4	33.7	300
24	XADR-24V	27.5	32.5	32.9	36.2	300
26	XADR-26V	30.0	35.0	35.4	38.7	300
28	XADR-28V	32.5	37.5	37.9	41.2	300
30	XADR-30V	35.0	40.0	40.4	43.7	300
32	XADR-32V	37.5	42.5	42.9	46.2	300
34	XADR-34V	40.0	45.0	45.4	48.7	200
36	XADR-36V	42.5	47.5	47.9	51.2	200
40	XADR-40V	47.5	52.5	52.9	56.2	200

材　料・表面処理等
ナイロン66・UL94V-0, ナチュラル（白）

RoHS2 対応品
注）C、D 寸法：パネルレイアウト寸法です。

リセプタクルハウジング（ピンコンタクト用）

• リテーナ対応タイプ

〈8 ～ 16 極〉

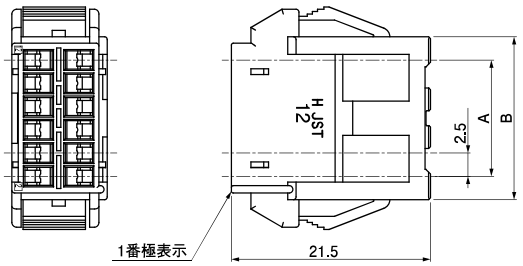

〈18 ～ 24 極〉

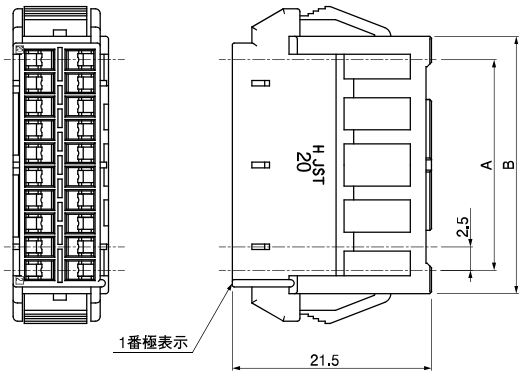

極 数	形 番	寸法（mm）				個数／袋
		A	B	C	D	
8	XADRR-08V	7.5	12.5	12.9	16.2	1,000
10	XADRR-10V	10.0	15.0	15.4	18.7	500
12	XADRR-12V	12.5	17.5	17.9	21.2	500
14	XADRR-14V	15.0	20.0	20.4	23.7	500
16	XADRR-16V	17.5	22.5	22.9	26.2	300
18	XADRR-18V	20.0	25.0	25.4	28.7	300
20	XADRR-20V	22.5	27.5	27.9	31.2	300
22	XADRR-22V	25.0	30.0	30.4	33.7	300
24	XADRR-24V	27.5	32.5	32.9	36.2	300

材 料・表面処理等
ナイロン66・UL94V-0, ナチュラル（白）

RoHS2 対応品

注 1）C、D 寸法：パネルレイアウト寸法です。

2）UL･CSA･TÜV 未登録品です。

プラグハウジング（ソケットコンタクト用）

〈8 ～ 16 極〉

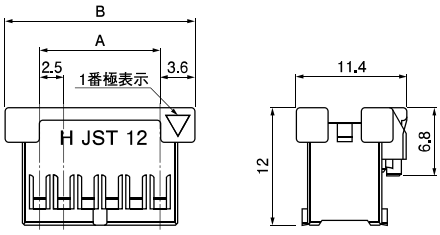

〈18 ～ 40 極〉

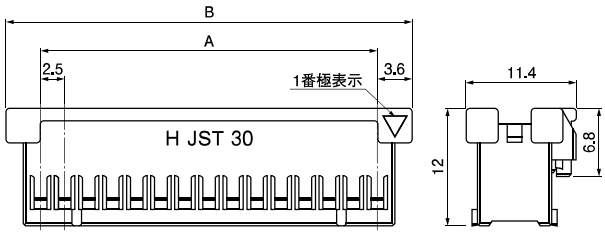

極 数	形 番	寸法（mm）		個数／袋
		A	B	
8	XADRP-08V	7.5	14.7	1,000
10	XADRP-10V	10.0	17.2	1,000
12	XADRP-12V	12.5	19.7	1,000
14	XADRP-14V	15.0	22.2	1,000
16	XADRP-16V	17.5	24.7	1,000
18	XADRP-18V	20.0	27.2	1,000
20	XADRP-20V	22.5	29.7	500
22	XADRP-22V	25.0	32.2	500
24	XADRP-24V	27.5	34.7	500
26	XADRP-26V	30.0	37.2	500
28	XADRP-28V	32.5	39.7	500
30	XADRP-30V	35.0	42.2	500
32	XADRP-32V	37.5	44.7	500
34	XADRP-34V	40.0	47.2	500
36	XADRP-36V	42.5	49.7	250
40	XADRP-40V	47.5	54.7	250

材 料・表面処理等
ナイロン66・UL94V-0, ナチュラル（白）

RoHS2 対応品

リテーナ

• リセプタクルハウジング用

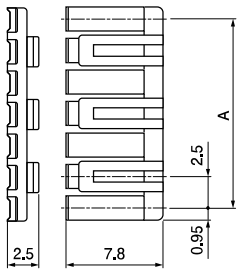

極 数	形 番	A (mm)	個数／袋	参考：適合ハウジング形番
4	XMS-04V	7.5	1,000	XADRR-08V
5	XMS-05V	10.0	1,000	XADRR-10V
6	XMS-06V	12.5	1,000	XADRR-12V
7	XMS-07V	15.0	1,000	XADRR-14V
8	XMS-08V	17.5	1,000	XADRR-16V
9	XMS-09V	20.0	1,000	XADRR-18V
10	XMS-10V	22.5	1,000	XADRR-20V
11	XMS-11V	25.0	1,000	XADRR-22V
12	XMS-12V	27.5	1,000	XADRR-24V

材 料・表面処理等
ガラス入ナイロン66・UL94V-0, ナチュラル（アイボリー）

RoHS2 対応品
注）被覆外径が 1.7mm を超える電線を適用の際はリテーナは使用できません。
適用電線被覆外径については、コンタクトの項を参照ください。

• プラグハウジング用

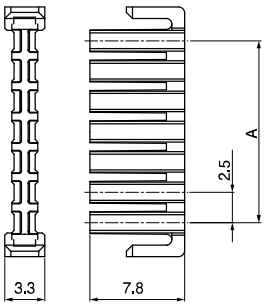

極 数	形 番	A (mm)	個数／袋	参考：適合ハウジング形番
8	XADS-08V-K	7.5	1,000	XADRP-08V
10	XADS-10V-K	10.0	1,000	XADRP-10V
12	XADS-12V-K	12.5	1,000	XADRP-12V
14	XADS-14V-K	15.0	1,000	XADRP-14V
16	XADS-16V-K	17.5	1,000	XADRP-16V
18	XADS-18V-K	20.0	1,000	XADRP-18V
20	XADS-20V-K	22.5	1,000	XADRP-20V
22	XADS-22V-K	25.0	1,000	XADRP-22V
24	XADS-24V-K	27.5	1,000	XADRP-24V
26	XADS-26V-K	30.0	1,000	XADRP-26V
28	XADS-28V-K	32.5	1,000	XADRP-28V
30	XADS-30V-K	35.0	1,000	XADRP-30V
32	XADS-32V-K	37.5	1,000	XADRP-32V
34	XADS-34V-K	40.0	1,000	XADRP-34V
36	XADS-36V-K	42.5	1,000	XADRP-36V
40	XADS-40V-K	47.5	1,000	XADRP-40V

材 料・表面処理等
ガラス入ナイロン66・UL94V-0, 黒

RoHS2 対応品
注）被覆外径が 1.7mm を超える電線を適用の際はリテーナは使用できません。
適用電線被覆外径については、コンタクトの項を参照ください。